www.hypneu.ir 09126730171

CODICE ORDINAZIONE / ORDERING CODE

01	02	03
VBDC		

01	VALVOLE ANTIURTO DOPPIE INCROCIATE (DOUBLE CROSS LINE DIRECT ACTING RELIEF VALVES)		**VBDC**
02	DIMENSIONE (SIZE)	BSPP 3/8	**380**
		BSPP 1/2	**120**
03	MOLLA (SPRING) **10/90 bar** (145/1305 PSI)	**12 bar/al giro** (174 PSI/turn)	**1**
	MOLLA (SPRING) **20/210 bar** (290/3045 PSI)	**33 bar/al giro** (479 PSI/turn)	**2**
	MOLLA (SPRING) **70/350 bar** (1015/5075 PSI)	**70 bar/al giro** (1015 PSI/turn)	**3**

SCHEMA IDRAULICO / HYDRAULIC CIRCUIT

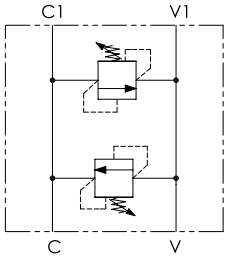

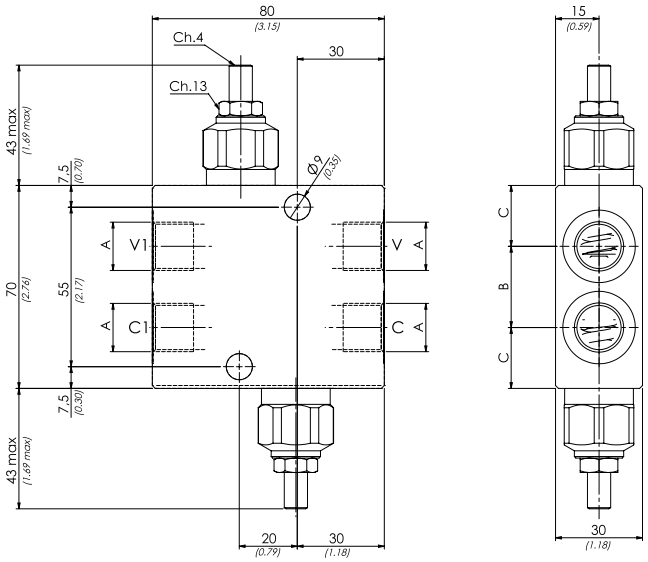

PERFORMANCES

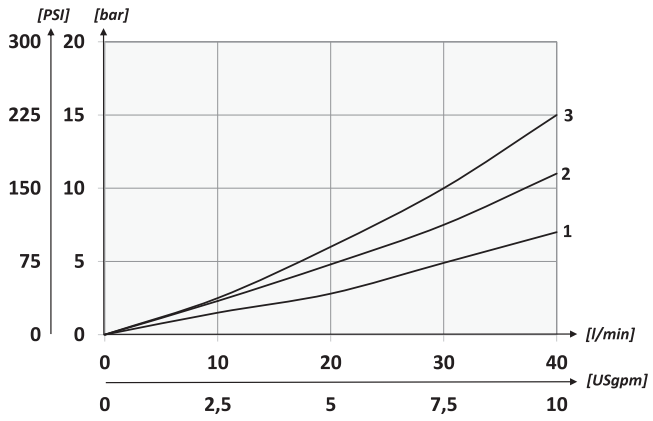

DATI TECNICI / TECHNICAL DATA

Olio idraulico - Mineral oil	**ISO 6743/4** (DIN 51524)	
Viscosità olio - Oil viscosity	**15-250 mm²/s** (15 to 250 cSt)	
Classe di contaminazione max Max contamination index	**ISO 4406:1999 Classe 19/17/14**	
Temperatura dell'olio - Oil temperature	**-20°C +80°C**	-4°F + 176°F
Temperatura ambiente - Environment temperature	**-20°C +50°C**	-4°F + 122°F

È indispensabile l'utilizzo di un filtro per proteggere la valvola (filtrazione consigliata 15 µm)
It is necessary a filter use to protect the valve (advised filtration 15 µm)

CARATTERISTICHE TECNICHE / TECHNICAL CHARACTERISTICS

TIPO TYPE	A	PORTATA MAX MAX FLOW l/min-USgpm	PRESSIONE MAX MAX PRESSURE bar-PSI	B	C	PESO APPROX APPROX WEIGHT kg-lbt	VALVOLA TIPO TYPE OF VALVE
VBDC380	**BSPP 3/8**	**40** (10.6)	**350** (5075)	**28** (1.10)	**21** (0.83)	**1,18** (2.60)	**VMD40S**
VBDC120	**BSPP 1/2**			**33** (1.30)	**18,5** (0.73)	**1,12** (2.47)	

I dati presenti nel catalogo possono essere soggetti a variazioni, pertanto **OLEOWEB** si riserva il diritto di apporre modifiche in qualunque momento e senza alcun preavviso.
OLEOWEB reserves the right to modify the products at any time and without notice: the technical data of the catalogue can consequently change.

هیپنو
www.hypneu.ir 09126730171

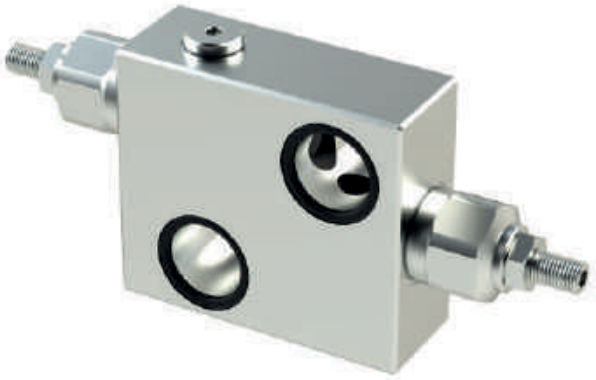

CODICE ORDINAZIONE / ORDERING CODE

01	02	03
DCV	120	

01	VALVOLE ANTIURTO DOPPIE INCROCIATE (DOUBLE CROSS LINE DIRECT ACTING RELIEF VALVES)		DCV
02	DIMENSIONE (SIZE)	Ø 21 (BSPP 1/2)	120
03	MOLLA (SPRING) **10/90 bar** (145/1305 PSI)	**12 bar/al giro** (174 PSI/turn)	1
	MOLLA (SPRING) **20/210 bar** (290/3045 PSI)	**33 bar/al giro** (479 PSI/turn)	2
	MOLLA (SPRING) **70/350 bar** (1015/5075 PSI)	**70 bar/al giro** (1015 PSI/turn)	3

SCHEMA IDRAULICO / HYDRAULIC CIRCUIT

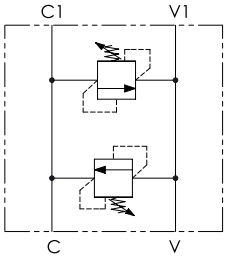

DATI TECNICI / TECHNICAL DATA

Olio idraulico - Mineral oil	**ISO 6743/4** (DIN 51524)			
Viscosità olio - Oil viscosity	**15-250 mm²/s** (15 to 250 cSt)			
Classe di contaminazione max Max contamination index	**ISO 4406:1999 Classe 19/17/14**			
Temperatura dell'olio - Oil temperature	**-20°C**	**+80°C**	-4°F	+ 176°F
Temperatura ambiente - Environment temperature	**-20°C**	**+50°C**	-4°F	+ 122°F

È indispensabile l'utilizzo di un filtro per proteggere la valvola (filtrazione consigliata 15 µm)
It is necessary a filter use to protect the valve (advised filtration 15 µm)

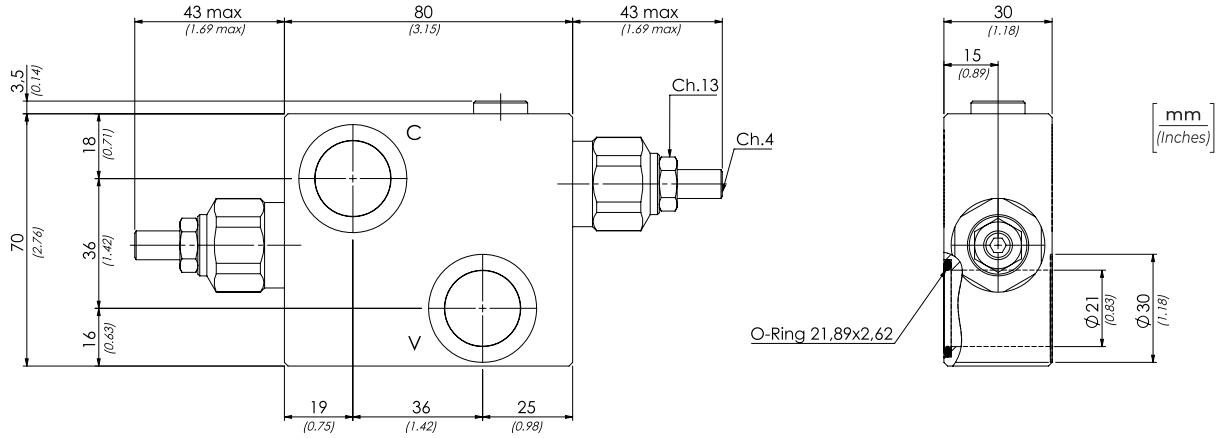

CARATTERISTICHE TECNICHE / TECHNICAL CHARACTERISTICS

TIPO TYPE	A	PORTATA MAX MAX FLOW l/min-USgpm	PORTATA MAX MAX FLOW l/min-USgpm	PESO APPROX APPROX WEIGHT kg-lbt	VALVOLA TIPO TYPE OF VALVE
DCV120	Ø 21 (BSPP 1/2)	40 (10.6)	350 (5075)	1,2 (2.7)	VMD40S

PERFORMANCES

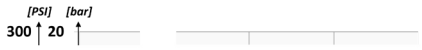

I dati presenti nel catalogo possono essere soggetti a variazioni, pertanto **OLEOWEB** si riserva il diritto di apporre modifiche in qualunque momento e senza alcun preavviso.
OLEOWEB reserves the right to modify the products at any time and without notice: the technical data of the catalogue can consequently change.

www.hypneu.ir 09126730171

CODICE ORDINAZIONE / ORDERING CODE

01	02	03
DCF		

01	VALVOLE ANTIURTO DOPPIE INCROCIATE (DOUBLE CROSS LINE DIRECT ACTING RELIEF VALVES)		DCF
02	DIMENSIONE (SIZE)	BSPP 1/2	120
03	MOLLA (SPRING) **10/40 bar** (145/580 PSI)	**12 bar/al giro** (174 PSI/turn)	1
	MOLLA (SPRING) **20/210 bar** (290/3045 PSI)	**33 bar/al giro** (479 PSI/turn)	2
	MOLLA (SPRING) **70/350 bar** (1015/5075 PSI)	**70 bar/al giro** (1015 PSI/turn)	3

SCHEMA IDRAULICO / HYDRAULIC CIRCUIT

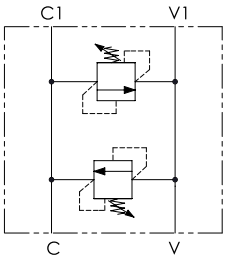

DATI TECNICI / TECHNICAL DATA

Olio idraulico - Mineral oil	**ISO 6743/4** (DIN 51524)	
Viscosità olio - Oil viscosity	**15-250 mm²/s** (15 to 250 cSt)	
Classe di contaminazione max Max contamination index	**ISO 4406:1999 Classe 19/17/14**	
Temperatura dell'olio - Oil temperature	**-20°C +80°C**	-4°F + 176°F
Temperatura ambiente - Environment temperature	**-20°C +50°C**	-4°F + 122°F

È indispensabile l'utilizzo di un filtro per proteggere la valvola (filtrazione consigliata 15 µm)
It is necessary a filter use to protect the valve (advised filtration 15 µm)

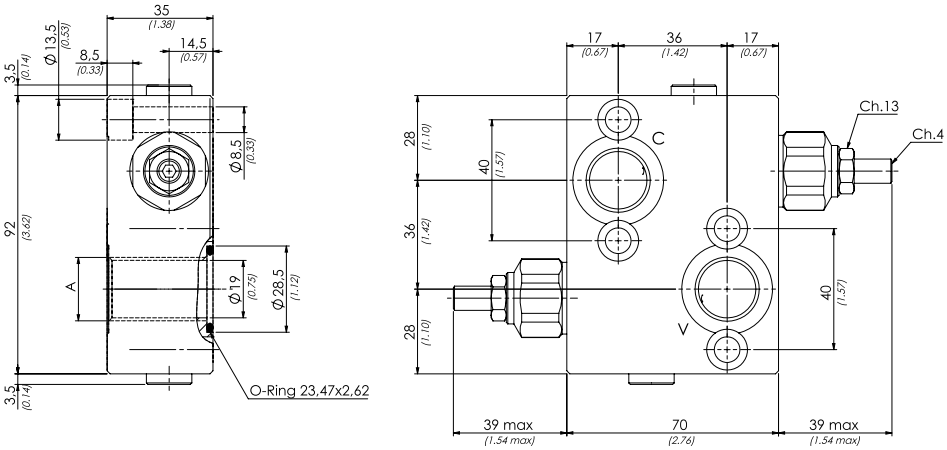

CARATTERISTICHE TECNICHE / TECHNICAL CHARACTERISTICS

TIPO TYPE	A	PORTATA MAX MAX FLOW l/min-USgpm	PRESSIONE MAX MAX PRESSURE bar-PSI	PESO APPROX APPROX WEIGHT kg-lbt	VALVOLA TIPO TYPE OF VALVE
DCF120	**BSPP 1/2**	**40** (10.6)	**350** (5075)	**1,5** (3.3)	**VMD40S**

PERFORMANCES

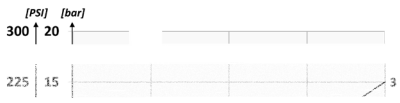

I dati presenti nel catalogo possono essere soggetti a variazioni, pertanto **OLEOWEB** si riserva il diritto di apporre modifiche in qualunque momento e senza alcun preavviso.
OLEOWEB reserves the right to modify the products at any time and without notice: the technical data of the catalogue can consequently change.

www.hypneu.ir 09126730171

CODICE ORDINAZIONE / ORDERING CODE

01	02	03
DCM		

01	VALVOLE ANTIURTO DOPPIE INCROCIATE (DOUBLE CROSS LINE DIRECT ACTING RELIEF VALVES)		**DCM**
02	DIMENSIONE (SIZE)	BSPP 1/2	**120**
03	MOLLA (SPRING) **10/40 bar** (145/580 PSI)	**12 bar/al giro** (174 PSI/turn)	**1**
	MOLLA (SPRING) **20/210 bar** (290/3045 PSI)	**33 bar/al giro** (479 PSI/turn)	**2**
	MOLLA (SPRING) **70/350 bar** (1015/5075 PSI)	**70 bar/al giro** (1015 PSI/turn)	**3**

SCHEMA IDRAULICO / HYDRAULIC CIRCUIT

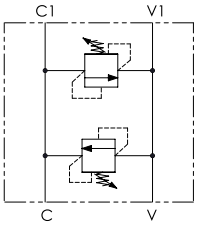

DATI TECNICI / TECHNICAL DATA

Olio idraulico - Mineral oil	**ISO 6743/4** (DIN 51524)	
Viscosità olio - Oil viscosity	**15-250 mm²/s** (15 to 250 cSt)	
Classe di contaminazione max Max contamination index	**ISO 4406:1999 Classe 19/17/14**	
Temperatura dell'olio - Oil temperature	**-20°C +80°C**	-4°F + 176°F
Temperatura ambiente - Environment temperature	**-20°C +50°C**	-4°F + 122°F

È indispensabile l'utilizzo di un filtro per proteggere la valvola (filtrazione consigliata 15 µm)
It is necessary a filter use to protect the valve (advised filtration 15 µm)

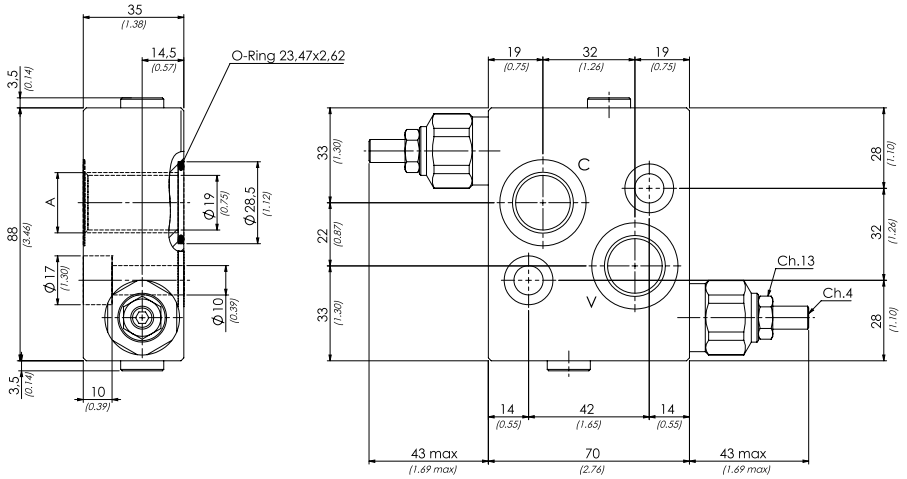

CARATTERISTICHE TECNICHE / TECHNICAL CHARACTERISTICS

TIPO TYPE	A	PORTATA MAX MAX FLOW l/min-U-Sgpm	PRESSIONE MAX MAX PRESSURE bar-PSI	PESO APPROX APPROX WEIGHT kg-lbt	VALVOLA TIPO TYPE OF VALVE
DCM120	**BSPP 1/2**	**40** (10.6)	**350** (5075)	**1,45** (3.20)	**VMD40S**

PERFORMANCES

I dati presenti nel catalogo possono essere soggetti a variazioni, pertanto OLEOWEB si riserva il diritto di apporre modifiche in qualunque momento e senza alcun preavviso.
OLEOWEB reserves the right to modify the products at any time and without notice: the technical data of the catalogue can consequently change.

www.hypneu.ir 09126730171

CODICE ORDINAZIONE
ORDERING CODE

01	02	03	04
VMDR40			

01	VALVOLE DI MASSIMA PRESSIONE DIRETTA IN LINEA (DIRECT ACTING PRESSURE RELIEF VALVES)		VMDR40
02	DIMENSIONE (SIZE)	BSPP 3/8	380
		BSPP 1/2	120
03	REGOLAZIONE (SETTING)	Chiave (Screw)	C
		Volantino (Handknob) Tipo (Type) **81300109**	V
04	MOLLA (SPRING) **10/90 bar** (145/1305 PSI)	**12 bar/al giro** (174 PSI/turn)	1
	MOLLA (SPRING) **20/210 bar** (290/3045 PSI)	**33 bar/al giro** (479 PSI/turn)	2
	MOLLA (SPRING) **70/350 bar** (1015/5075 PSI)	**70 bar/al giro** (1015 PSI/turn)	3

SCHEMA IDRAULICO / HYDRAULIC CIRCUIT

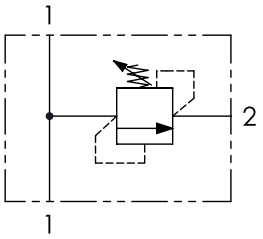

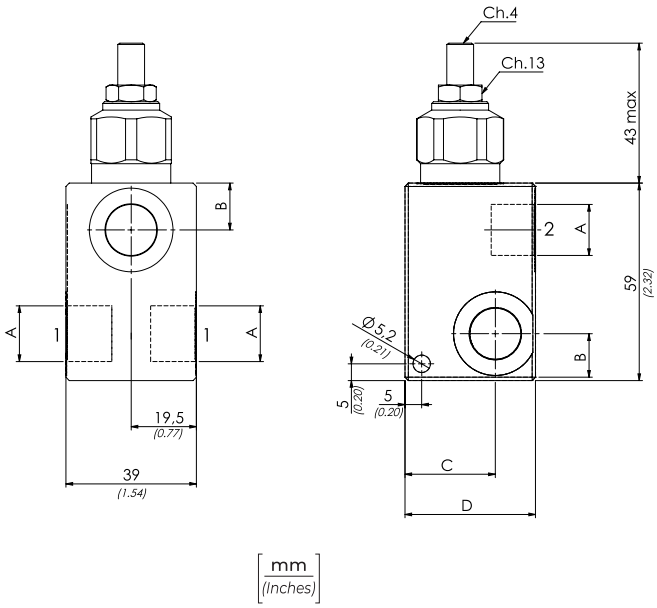

PERFORMANCES

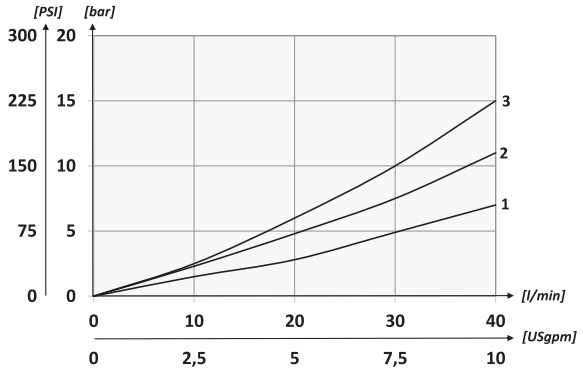

DATI TECNICI / TECHNICAL DATA

Olio idraulico - Mineral oil	**ISO 6743/4** (DIN 51524)	
Viscosità olio - Oil viscosity	**15-250 mm²/s** (15 to 250 cSt)	
Classe di contaminazione max Max contamination index	**ISO 4406:1999 Classe 19/17/14**	
Temperatura dell'olio - Oil temperature	**-20°C +80°C**	-4°F + 176°F
Temperatura ambiente - Environment temperature	**-20°C +50°C**	-4°F + 122°F

È indispensabile l'utilizzo di un filtro per proteggere la valvola (filtrazione consigliata 15 µm)
It is necessary a filter use to protect the valve (advised filtration 15 µm)

CARATTERISTICHE TECNICHE / TECHNICAL CHARACTERISTICS

TIPO TYPE	A	PORTATA MAX (l/min) MAX FLOW (USgpm)	PRESSIONE MAX (bar) MAX PRESSURE (PSI)	B	C	D	PESO APPROX (kg) APPROX WEIGHT (lbt)
VMDR40380	BSPP 3/8	40 (10.6)	350 (5075)	14 (0.55	27 (1.06)	39 (1.54)	0,64 (1.39)
VMDR40120	BSPP 1/2			15 (0.59)	29,5 (1.16)	45 (1.77)	0,69 (1.50)

I dati presenti nel catalogo possono essere soggetti a variazioni, pertanto **OLEOWEB** si riserva il diritto di apporre modifiche in qualunque momento e senza alcun preavviso.
OLEOWEB reserves the right to modify the products at any time and without notice: the technical data of the catalogue can consequently change.

www.hypneu.ir 09126730171

CODICE ORDINAZIONE
ORDERING CODE

01	02	03	04
VMDR90			

01	VALVOLE DI MASSIMA PRESSIONE DIRETTA IN LINEA (DIRECT ACTING PRESSURE RELIEF VALVES)		**VMDR90**
02	DIMENSIONE (SIZE)	BSPP 1/2	**120**
		BSPP 3/4	**340**
03	REGOLAZIONE (SETTING)	Chiave (Screw)	**C**
		Volantino (Handknob) Tipo (Type) **81300023**	**V**
04	MOLLA (SPRING) **10/100 bar** (145/1450 PSI)	**26 bar/al giro** (377 PSI/turn)	**1**
	MOLLA (SPRING) **20/250 bar** (290/3625 PSI)	**41 bar/al giro** (595 PSI/turn)	**2**
	MOLLA (SPRING) **50/350 bar** (725/5075 PSI)	**91 bar/al giro** (1320 PSI/turn)	**3**

SCHEMA IDRAULICO / HYDRAULIC CIRCUIT

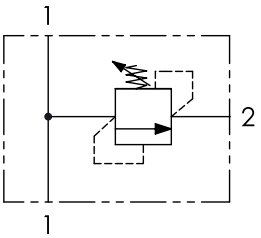

PERFORMANCES

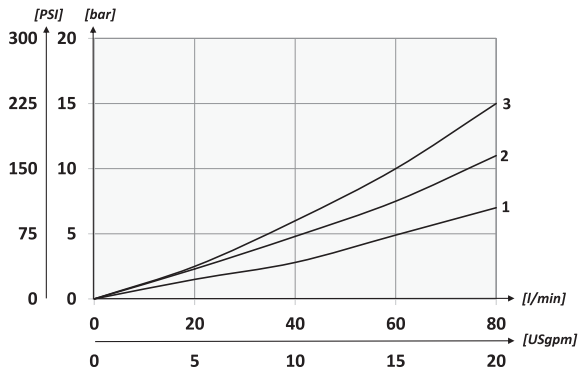

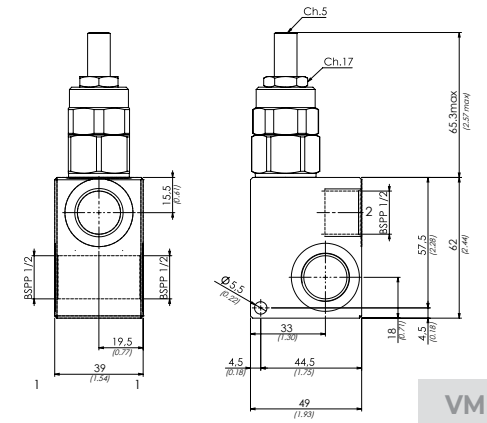

VMDR90120

[mm / (Inches)]

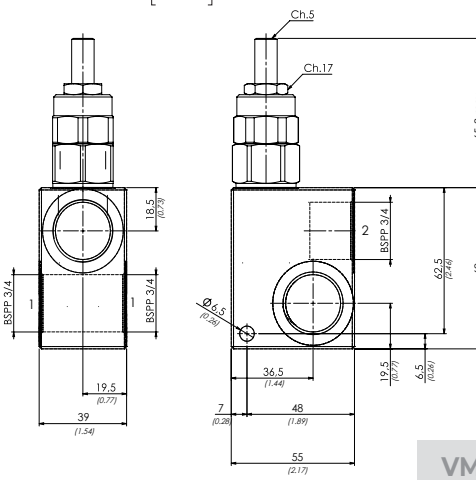

VMDR90340

DATI TECNICI / TECHNICAL DATA

Olio idraulico - Mineral oil	**ISO 6743/4** (DIN 51524)	
Viscosità olio - Oil viscosity	**15-250 mm²/s** (15 to 250 cSt)	
Classe di contaminazione max Max contamination index	**ISO 4406:1999 Classe 19/17/14**	
Temperatura dell'olio - Oil temperature	**-20°C +80°C**	-4°F + 176°F
Temperatura ambiente - Environment temperature	**-20°C +50°C**	-4°F + 122°F

È indispensabile l'utilizzo di un filtro per proteggere la valvola (filtrazione consigliata 15 µm)
It is necessary a filter use to protect the valve (advised filtration 15 µm)

CARATTERISTICHE TECNICHE / TECHNICAL CHARACTERISTICS

TIPO TYPE	**PORTATA MAX** (l/min) MAX FLOW (USgpm)	**PRESSIONE MAX** (bar) MAX PRESSURE (PSI)	**PESO APPROX** (kg) APPROX WEIGHT (lbt)
VMDR90120	**80** (21.1)	**350** (5075)	**0,65** (1.43)
VMDR90340			**1** (2.2)

I dati presenti nel catalogo possono essere soggetti a variazioni, pertanto **OLEOWEB** si riserva il diritto di apporre modifiche in qualunque momento e senza alcun preavviso.
OLEOWEB reserves the right to modify the products at any time and without notice: the technical data of the catalogue can consequently change.

CODICE ORDINAZIONE / ORDERING CODE

01	02	03	04
VMDR120			

01	VALVOLE DI MASSIMA PRESSIONE DIRETTA IN LINEA (DIRECT ACTING PRESSURE RELIEF VALVES)		**VMDR120**
02	DIMENSIONE (SIZE)	BSPP 3/4	**340**
		BSPP 1	**100**
03	REGOLAZIONE (SETTING)	Chiave (Screw)	**C**
		Volantino (Handknob) Tipo (Type) **81300023**	**V**
04	MOLLA (SPRING) **10/100 bar** (145/1450 PSI)	**21 bar/al giro** (305 PSI/turn)	**1**
	MOLLA (SPRING) **20/250 bar** (290/3625 PSI)	**48 bar/al giro** (696 PSI/turn)	**2**
	MOLLA (SPRING) **40/350 bar** (580/5075 PSI)	**55 bar/al giro** (798 PSI/turn)	**3**

SCHEMA IDRAULICO / HYDRAULIC CIRCUIT

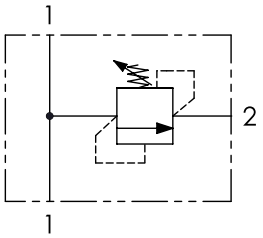

PERFORMANCES

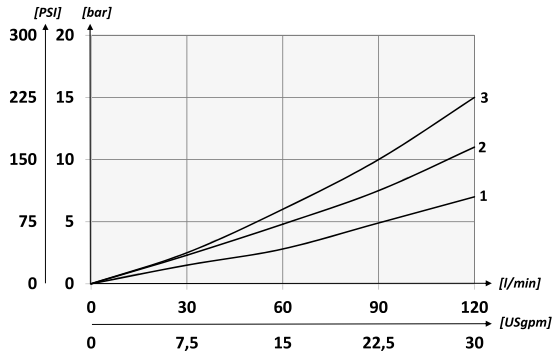

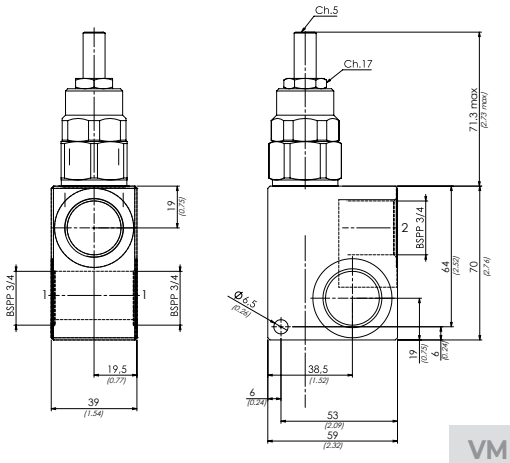

VMDR120340

mm
(Inches)

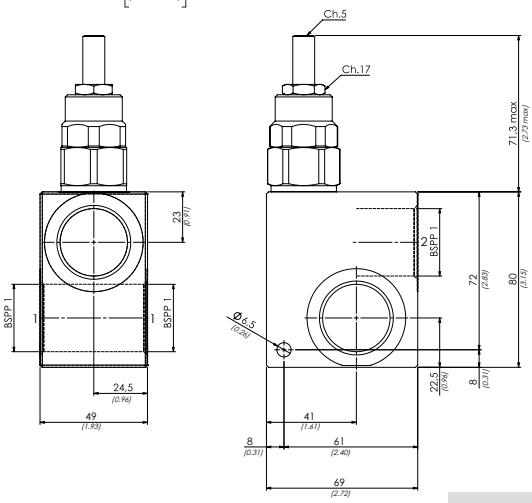

VMDR120100

DATI TECNICI / TECHNICAL DATA

Olio idraulico - Mineral oil	**ISO 6743/4** (DIN 51524)		
Viscosità olio - Oil viscosity	**15-250 mm²/s** (15 to 250 cSt)		
Classe di contaminazione max Max contamination index	**ISO 4406:1999 Classe 19/17/14**		
Temperatura dell'olio - Oil temperature	**-20°C +80°C**	-4°F + 176°F	
Temperatura ambiente - Environment temperature	**-20°C +50°C**	-4°F + 122°F	

È indispensabile l'utilizzo di un filtro per proteggere la valvola (filtrazione consigliata 15 µm)
It is necessary a filter use to protect the valve (advised filtration 15 µm)

CARATTERISTICHE TECNICHE / TECHNICAL CHARACTERISTICS

TIPO TYPE	**PORTATA MAX** (l/min) MAX FLOW (USgpm)	**PRESSIONE MAX** (bar) MAX PRESSURE (PSI)	**PESO APPROX** (kg) APPROX WEIGHT (lbt)
VMDR120340	**120** (31.7)	**350** (5075)	**1,1** (2.42)
VMDR120100			**1,7** (3.74)

I dati presenti nel catalogo possono essere soggetti a variazioni, pertanto **OLEOWEB** si riserva il diritto di apporre modifiche in qualunque momento e senza alcun preavviso.
OLEOWEB reserves the right to modify the products at any time and without notice: the technical data of the catalogue can consequently change.

www.hypneu.ir 09126730171

CODICE ORDINAZIONE / ORDERING CODE

01	02	03
VSL		

01	VALVOLE DI SEQUENZA DIRETTE (IN-LINE DIRECT SEQUENCE VALVES)		VSL
02	DIMENSIONE (SIZE)	BSPP 1/4	140
		BSPP 3/8	380
		BSPP 1/2	120
03	MOLLA (SPRING) **10/90 bar** (145/1305 PSI) max	**12 bar/al giro** (174 PSI/turn)	1
	MOLLA (SPRING) **20/210 bar** (290/3045 PSI) max	**30 bar/al giro** (435 PSI/turn)	2
	MOLLA (SPRING) **70/350 bar** (1015/5075 PSI) max	**65 bar/al giro** (943 PSI/turn)	3

SCHEMA IDRAULICO / HYDRAULIC CIRCUIT

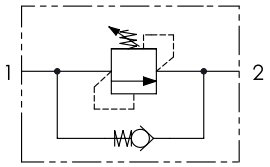

PERFORMANCES

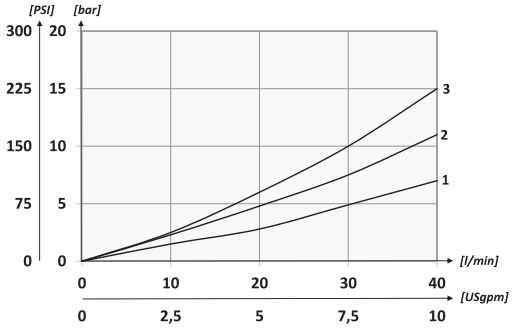

DATI TECNICI / TECHNICAL DATA

Olio idraulico - Mineral oil	**ISO 6743/4** (DIN 51524)
Viscosità olio - Oil viscosity	**15-250 mm²/s** (15 to 250 cSt)
Classe di contaminazione max Max contamination index	**ISO 4406:1999 Classe 19/17/14**
Temperatura dell'olio - Oil temperature	**-20°C +80°C** -4°F + 176°F
Temperatura ambiente - Environment temperature	**-20°C +50°C** -4°F + 122°F

È indispensabile la presenza di un filtro nel circuito idraulico per proteggere la valvola (filtrazione consigliata 15 µm)
A filter into the hydraulic circuit necessary to protect the valve (advised filtration 15 µm)

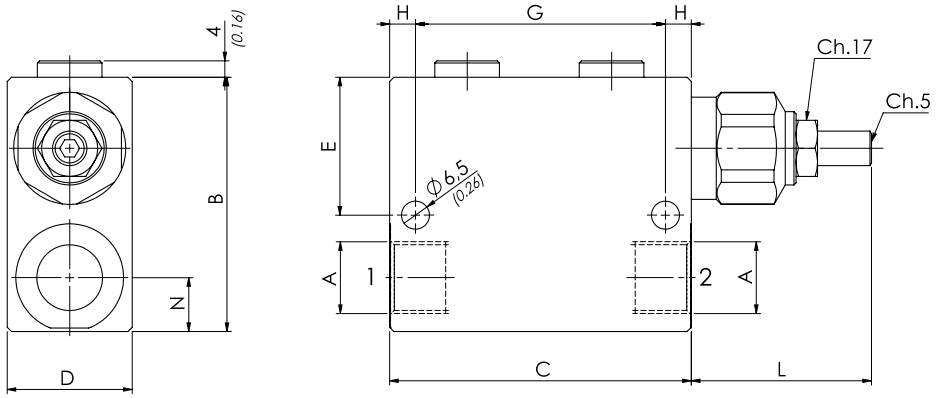

CARATTERISTICHE TECNICHE / TECHNICAL CHARACTERISTICS

TIPO TYPE	A	PORTATA MAX MAX FLOW l/min-USgpm	PRESSIONE MAX MAX PRESSURE bar-PSI	mm - inch B	C	D	E	G	L	N	H	P	PESO APPROX APPROX WEIGHT kg-lbt
VSL140	BSPP 1/4	20 (5.3)	350 (5075)	60 (2.36)	60 (0.98)	25 (0.98)	35.5 (1.40)	49 (1.93)	53 (2.09)	12 (0.47)	20 (0.79)	5.5 (0.22)	0,72 (1.58)
VSL380	BSPP 3/8	40 (10.6)			70 (2.76)	30 (1.18)	32.5 (1.28)	58 (2.28)	43 (1.69)	13 (0.51)	17 (0.67)	6.5 (0.26)	0,89 (1.96)
VSL120	BSPP 1/2			70 (2.76)			35 (1.38)			17 (0.67)			1 (2.21)

I dati presenti nel catalogo possono essere soggetti a variazioni, pertanto OLEOWEB si riserva il diritto di apporre modifiche in qualunque momento e senza alcun preavviso.
OLEOWEB reserves the right to modify the products at any time and without notice: the technical data of the catalogue can consequently change.

www.hypneu.ir 09126730171

CODICE ORDINAZIONE / ORDERING CODE

01	02	03	04
VMD1	C		N

01	VALVOLE LIMITATRICI DI PRESSIONE DIRETTE SAE 8 (SAE8 DIRECT ACTING PRESSURE RELIEF VALVES)		VMD1
02	REGOLAZIONE (SETTING)	Chiave (Key)	C
03	MOLLA (SPRING) **10/40 bar** (145/580PSI)	**20 bar/al giro** (290 PSI/turn)	1
	MOLLA (SPRING) **20/110 bar** (290/1595 PSI)	**40 bar/al giro** (580 PSI/turn)	2
	MOLLA (SPRING) **30/210 bar** (435/3045 PSI)	**70 bar/al giro** (1015 PSI/turn)	3
	MOLLA (SPRING) **40/350 bar** (580/5075 PSI)	**130 bar/al giro** (1885 PSI/turn)	4
04	Versione (Version)		N

SCHEMA IDRAULICO / HYDRAULIC CIRCUIT

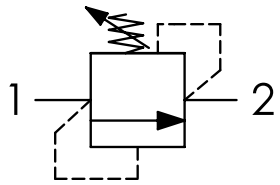

PERFORMANCES

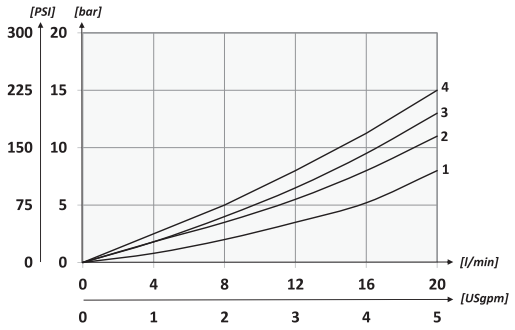

DATI TECNICI / TECHNICAL DATA

Olio idraulico - Mineral oil	**ISO 6743/4** (DIN 51524)	
Viscosità olio - Oil viscosity	**15-250 mm²/s** (15 to 250 cSt)	
Classe di contaminazione max Max contamination index	**ISO 4406:1999 Classe 19/17/14**	
Temperatura dell'olio - Oil temperature	**-20°C +80°C**	-4°F + 176°F
Temperatura ambiente - Environment temperature	**-20°C +50°C**	-4°F + 122°F

È indispensabile l'utilizzo di un filtro per proteggere la valvola (filtrazione consigliata 15 µm)
It is necessary a filter use to protect the valve (advised filtration 15 µm)

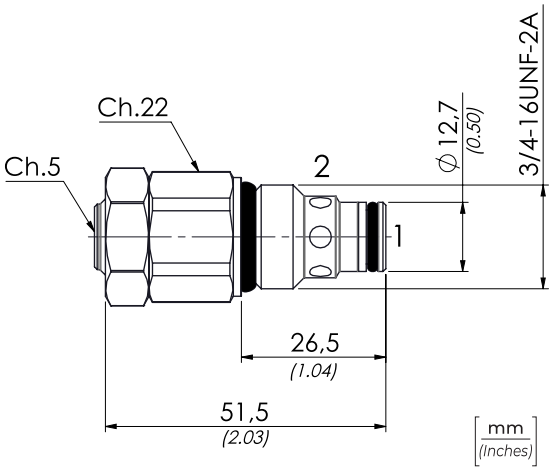

OPTION

SAFETY CAP

Cod. 12000380

CARATTERISTICHE TECNICHE / TECHNICAL CHARACTERISTICS

TIPO TYPE	PORTATA MAX (l/min) MAX FLOW (USgpm)	PRESSIONE MAX (bar) MAX PRESSURE (PSI)	PESO APPROX (kg) APPROX WEIGHT (lbt)	COPPIA DI SERRAGGIO TIGHTENING TORQUE Nm-lbt ft	CAVITÀ CAVITY
VMD1N	**20** (5.3)	**350** (5075)	**0,11** (0.24)	**25-30** (19-22)	**SAE8/2**

I dati presenti nel catalogo possono essere soggetti a variazioni, pertanto **OLEOWEB** si riserva il diritto di apporre modifiche in qualunque momento e senza alcun preavviso.
OLEOWEB reserves the right to modify the products at any time and without notice: the technical data of the catalogue can consequently change.

www.hypneu.ir 09126730171

CODICE ORDINAZIONE / ORDERING CODE

01	02	03
VMD10		

01	VALVOLE LIMITATRICI DI PRESSIONE DIRETTE SAE 8 (SAE8 DIRECT ACTING PRESSURE RELIEF VALVES)			VMD10
02	REGOLAZIONE (SETTING)	Chiave (Hex socket screw)	Opzione: Tappo piombatura (Optional: Tamper proof cap) **81300037**	C
		Volantino (Handknob) Tipo (Type) **81300109**		V
03	MOLLA (SPRING) **10/40 bar** (145/580 PSI)	**12 bar/al giro** (174 PSI/turn)		1
	MOLLA (SPRING) **20/110 bar** (290/1595 PSI)	**37 bar/al giro** (537 PSI/turn)		2
	MOLLA (SPRING) **30/210 bar** (435/3045 PSI)	**67 bar/al giro** (972 PSI/turn)		3
	MOLLA (SPRING) **40/350 bar** (580/5075 PSI)	**131 bar/al giro** (1900 PSI/turn)		4

SCHEMA IDRAULICO / HYDRAULIC CIRCUIT

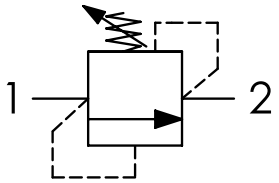

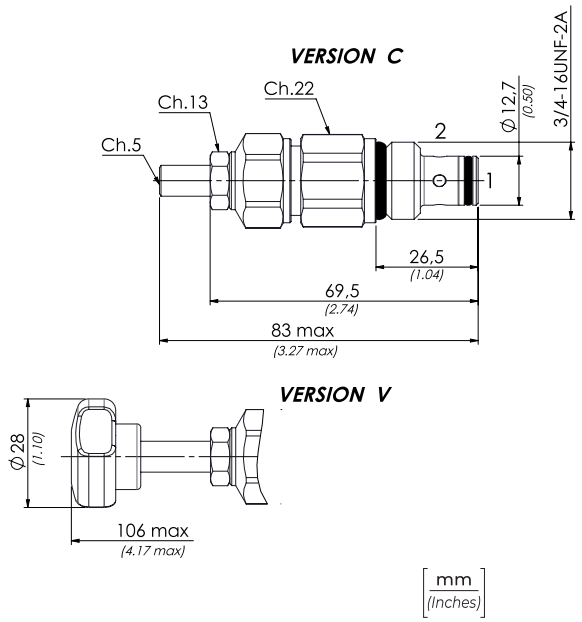

DATI TECNICI / TECHNICAL DATA

Olio idraulico - Mineral oil	**ISO 6743/4** (DIN 51524)	
Viscosità olio - Oil viscosity	**15-250 mm²/s** (15 to 250 cSt)	
Classe di contaminazione max Max contamination index	**ISO 4406:1999 Classe 19/17/14**	
Temperatura dell'olio - Oil temperature	**-20°C +80°C**	-4°F + 176°F
Temperatura ambiente - Environment temperature	**-20°C +50°C**	-4°F + 122°F

È indispensabile la presenza di un filtro nel circuito idraulico per proteggere la valvola (filtrazione consigliata 15 µm)

A filter into the hydraulic circuit necessary to protect the valve (advised filtration 15 µm)

PERFORMANCES

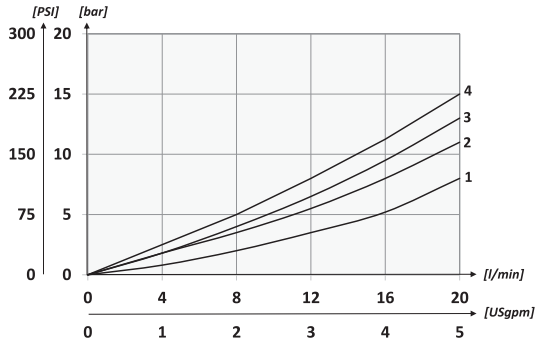

CARATTERISTICHE TECNICHE / TECHNICAL CHARACTERISTICS

TIPO TYPE	PORTATA MAX (l/min) MAX FLOW (USgpm)	PRESSIONE MAX (bar) MAX PRESSURE (PSI)	PESO APPROX (kg) APPROX WEIGHT (lbt)	COPPIA DI SERRAGGIO TIGHTENING TORQUE Nm-lbt ft	CAVITÀ CAVITY
VMD10	**20** (5.3)	**350** (5075)	**0,14** (0.30)	**25-30** (19-22)	**SAE8/2**

I dati presenti nel catalogo possono essere soggetti a variazioni, pertanto **OLEOWEB** si riserva il diritto di apporre modifiche in qualunque momento e senza alcun preavviso.
OLEOWEB reserves the right to modify the products at any time and without notice: the technical data of the catalogue can consequently change.

www.hypneu.ir 09126730171

CODICE ORDINAZIONE / ORDERING CODE

01	02	03
VMD8		

01	VALVOLE LIMITATRICI DI PRESSIONE DIRETTE SAE 10 (SAE10 DIRECT ACTING PRESSURE RELIEF VALVES)			**VMD8**
02	REGOLAZIONE (SETTING)	Chiave (Hex socket screw)	Opzione: Tappo piombatura (Optional: Tamper proof cap) **81300095**	**C**
		Volantino (Handknob) Tipo (Type) **81300127**		**V**
03	MOLLA (SPRING) **10/90 bar** (145/1305 PSI)	**20 bar/al giro** (290 PSI/turn)		**1**
	MOLLA (SPRING) **20/210 bar** (290/3045 PSI)	**48 bar/al giro** (696 PSI/turn)		**2**
	MOLLA (SPRING) **70/350 bar** (1015/5075 PSI)	**85 bar/al giro** (1233 PSI/turn)		**3**

SCHEMA IDRAULICO / HYDRAULIC CIRCUIT

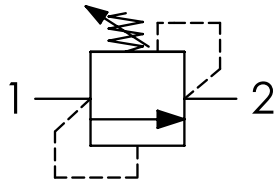

PERFORMANCES

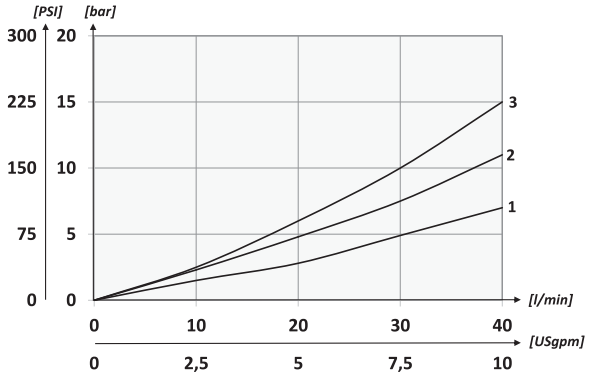

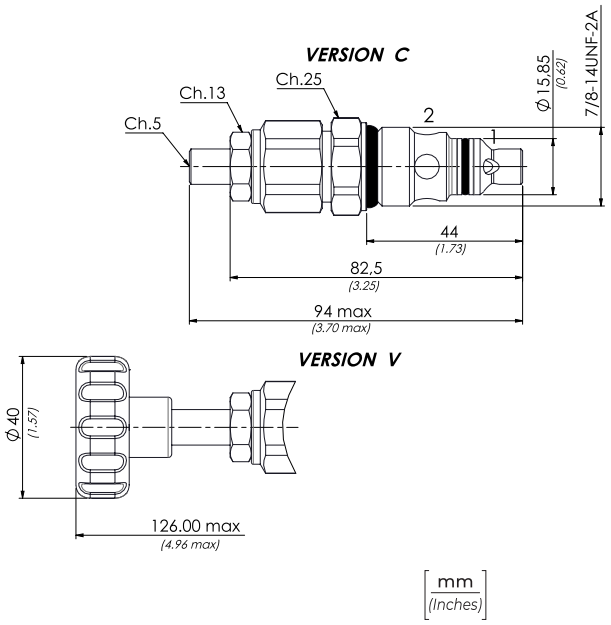

DATI TECNICI / TECHNICAL DATA

Olio idraulico - Mineral oil	**ISO 6743/4** (DIN 51524)	
Viscosità olio - Oil viscosity	**15-250 mm²/s** (15 to 250 cSt)	
Classe di contaminazione max Max contamination index	**ISO 4406:1999 Classe 19/17/14**	
Temperatura dell'olio - Oil temperature	**-20°C +80°C**	-4°F + 176°F
Temperatura ambiente - Environment temperature	**-20°C +50°C**	-4°F + 122°F

È indispensabile l'utilizzo di un filtro per proteggere la valvola (filtrazione consigliata 15 µm)
It is necessary a filter use to protect the valve (advised filtration 15 µm)

CARATTERISTICHE TECNICHE / TECHNICAL CHARACTERISTICS

TIPO TYPE	PORTATA MAX (l/min) MAX FLOW (USgpm)	PRESSIONE MAX (bar) MAX PRESSURE (PSI)	PESO APPROX (kg) APPROX WEIGHT (lbt)	COPPIA DI SERRAGGIO TIGHTENING TORQUE Nm-lbt ft	CAVITÀ CAVITY
VMD8	**40** (10.6)	**350** (5075)	**0,17** (0.37)	**41-47** (30-35)	**SAE10/2**

I dati presenti nel catalogo possono essere soggetti a variazioni, pertanto **OLEOWEB** si riserva il diritto di apporre modifiche in qualunque momento e senza alcun preavviso.
OLEOWEB reserves the right to modify the products at any time and without notice: the technical data of the catalogue can consequently change.

www.hypneu.ir 09126730171

CODICE ORDINAZIONE / ORDERING CODE

01	02	03
VMD30		

01	VALVOLE LIMITATRICI DI PRESSIONE DIRETTE M20X1,5 (M20X1,5 DIRECT ACTING PRESSURE RELIEF VALVES)			**VMD30**
02	REGOLAZIONE (SETTING)	Chiave (Hex socket screw)	Opzione: Tappo piombatura (Optional: Tamper proof cap) **81300095**	**C**
		Volantino (Handknob) Tipo (Type) **81300109**		**V**
03	MOLLA (SPRING) **10/90 bar** (145/1305 PSI)	**14 bar/al giro** (203 PSI/turn)		**1**
	MOLLA (SPRING) **20/210 bar** (290/3045 PSI)	**39 bar/al giro** (566 PSI/turn)		**2**
	MOLLA (SPRING) **70/350 bar** (1015/5075 PSI)	**84 bar/al giro** (1218 PSI/turn)		**3**

SCHEMA IDRAULICO / HYDRAULIC CIRCUIT

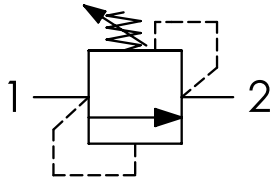

PERFORMANCES

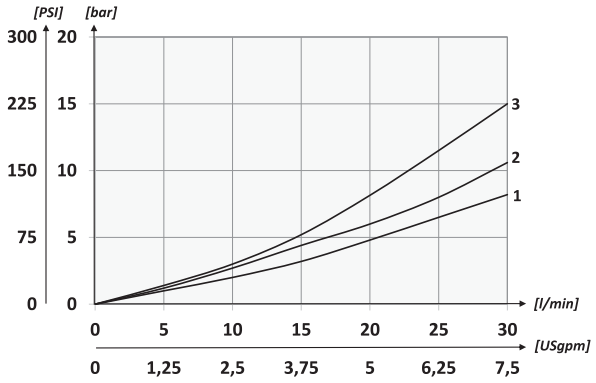

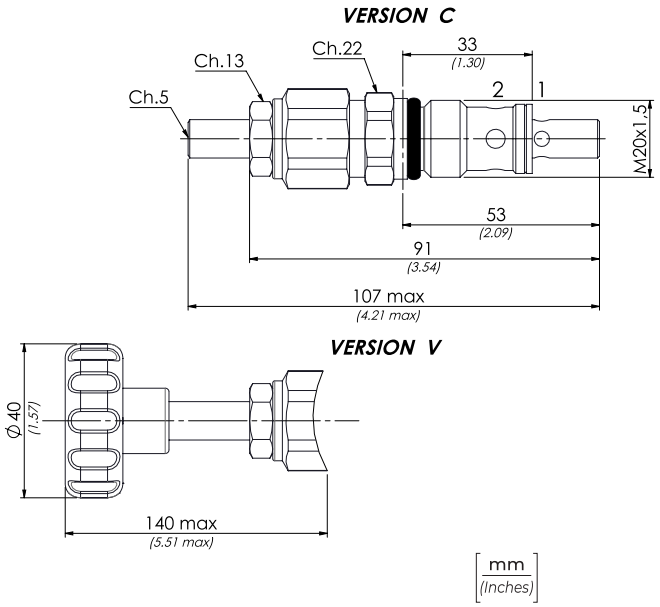

DATI TECNICI / TECHNICAL DATA

Olio idraulico - Mineral oil	**ISO 6743/4** (DIN 51524)	
Viscosità olio - Oil viscosity	**15-250 mm²/s** (15 to 250 cSt)	
Classe di contaminazione max Max contamination index	**ISO 4406:1999 Classe 19/17/14**	
Temperatura dell'olio - Oil temperature	**-20°C +80°C**	-4°F + 176°F
Temperatura ambiente - Environment temperature	**-20°C +50°C**	-4°F + 122°F

È indispensabile l'utilizzo di un filtro per proteggere la valvola (filtrazione consigliata 15 µm)
It is necessary a filter use to protect the valve (advised filtration 15 µm)

CARATTERISTICHE TECNICHE / TECHNICAL CHARACTERISTICS

TIPO TYPE	PORTATA MAX (l/min) MAX FLOW (USgpm)	PRESSIONE MAX (bar) MAX PRESSURE (PSI)	PESO APPROX (kg) APPROX WEIGHT (lbt)	COPPIA DI SERRAGGIO TIGHTENING TORQUE Nm-lbt ft	CAVITÀ CAVITY
VMD30	**30** (7.9)	**320** (4640)	**0,16** (0.35)	**25-30** (19-22)	**C2015/30**

I dati presenti nel catalogo possono essere soggetti a variazioni, pertanto **OLEOWEB** si riserva il diritto di apporre modifiche in qualunque momento e senza alcun preavviso.
OLEOWEB reserves the right to modify the products at any time and without notice: the technical data of the catalogue can consequently change.

www.hypneu.ir 09126730171

CODICE ORDINAZIONE / ORDERING CODE

01	02	03
VMD40S		

01	VALVOLE LIMITATRICI DI PRESSIONE DIRETTE M20X1,5 (M20X1,5 DIRECT ACTING PRESSURE RELIEF VALVES)			**VMD40S**
02	REGOLAZIONE (SETTING)	Chiave (Hex socket screw)	Opzione: Tappo piombatura (Optional: Tamper proof cap) **81300037**	**C**
		Volantino (Handknob) Tipo (Type) **81300109**		**V**
03	MOLLA (SPRING) **10/90 bar** (145/1305 PSI)	**12 bar/al giro** (174 PSI/turn)		**1**
	MOLLA (SPRING) **20/210 bar** (290/3045 PSI)	**33 bar/al giro** (479 PSI/turn)		**2**
	MOLLA (SPRING) **70/350 bar** (1015/5075 PSI)	**70 bar/al giro** (1015 PSI/turn)		**3**

CHIAVE (TOOL) **61700008**	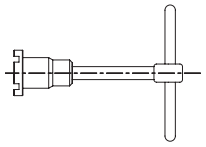

SCHEMA IDRAULICO / HYDRAULIC CIRCUIT

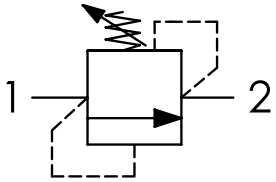

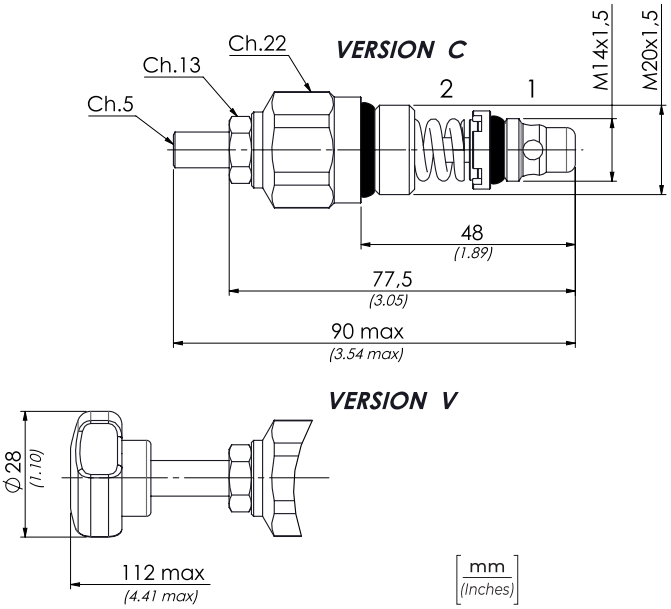

PERFORMANCES

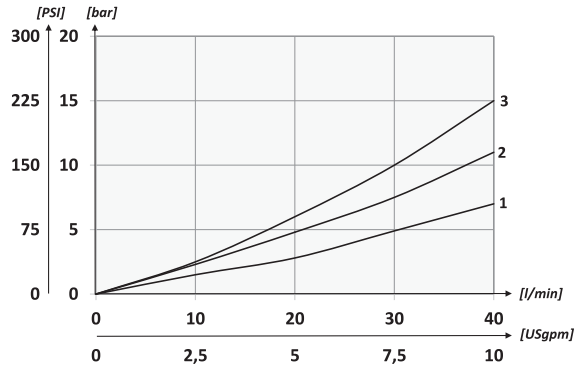

DATI TECNICI / TECHNICAL DATA

Olio idraulico - Mineral oil	**ISO 6743/4** (DIN 51524)		
Viscosità olio - Oil viscosity	**15-250 mm²/s** (15 to 250 cSt)		
Classe di contaminazione max Max contamination index	**ISO 4406:1999 Classe 19/17/14**		
Temperatura dell'olio - Oil temperature	**-20°C +80°C**	-4°F + 176°F	
Temperatura ambiente - Environment temperature	**-20°C +50°C**	-4°F + 122°F	

È indispensabile l'utilizzo di un filtro per proteggere la valvola (filtrazione consigliata 15 µm)
It is necessary a filter use to protect the valve (advised filtration 15 µm)

CARATTERISTICHE TECNICHE / TECHNICAL CHARACTERISTICS

TIPO TYPE	PORTATA MAX (l/min) MAX FLOW (USgpm)	PRESSIONE MAX (bar) MAX PRESSURE (PSI)	PESO APPROX (kg) APPROX WEIGHT (lbt)	COPPIA DI SERRAGGIO TIGHTENING TORQUE Nm-lbt ft	CAVITÀ CAVITY
VMD40S	**40** (10.6)	**350** (5075)	**0,13** (0.29)	**M20 40/45** (30-34) **M14 10/15** (7-11)	**C2015/1415/2**

I dati presenti nel catalogo possono essere soggetti a variazioni, pertanto **OLEOWEB** si riserva il diritto di apporre modifiche in qualunque momento e senza alcun preavviso.
OLEOWEB reserves the right to modify the products at any time and without notice: the technical data of the catalogue can consequently change.

www.hypneu.ir 09126730171

CODICE ORDINAZIONE / ORDERING CODE

01	02	03
VMD90		

01	VALVOLE LIMITATRICI DI PRESSIONE DIRETTE M24X1,5 (M24X1,5 DIRECT ACTING PRESSURE RELIEF VALVE)			**VMD90**
02	REGOLAZIONE (SETTING)	Chiave (Hex socket screw)	Opzione: Tappo piombatura (Optional: Tamper proof cap) **81300095**	**C**
		Volantino (Handknob) Tipo (Type) **81300127**		**V**
03	MOLLA (SPRING) **10/90 bar** (145/1305 PSI)	**26 bar/al giro** (377 PSI/turn)		**1**
	MOLLA (SPRING) **20/210 bar** (290/3045 PSI)	**41 bar/al giro** (595 PSI/turn)		**2**
	MOLLA (SPRING) **50/350 bar** (725/5075 PSI)	**91 bar/al giro** (1320 PSI/turn)		**3**

SCHEMA IDRAULICO / HYDRAULIC CIRCUIT

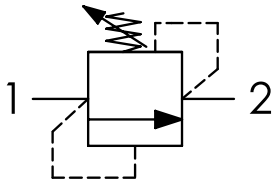

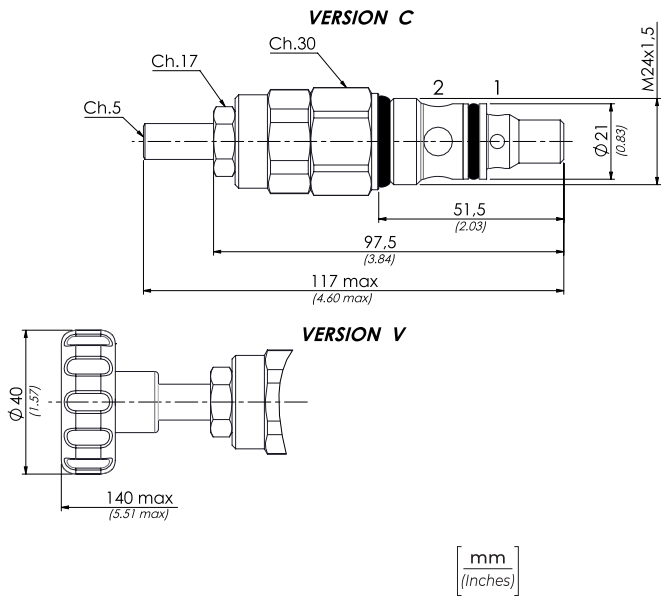

PERFORMANCES

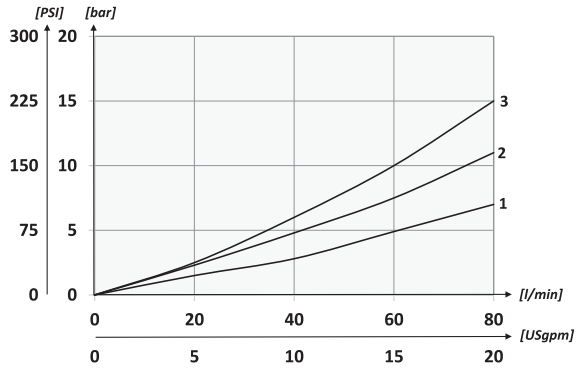

DATI TECNICI / TECHNICAL DATA

Olio idraulico - Mineral oil	**ISO 6743/4** (DIN 51524)	
Viscosità olio - Oil viscosity	**15-250 mm²/s** (15 to 250 cSt)	
Classe di contaminazione max Max contamination index	**ISO 4406:1999 Classe 19/17/14**	
Temperatura dell'olio - Oil temperature	**-20°C +80°C**	-4°F + 176°F
Temperatura ambiente - Environment temperature	**-20°C +50°C**	-4°F + 122°F

È indispensabile l'utilizzo di un filtro per proteggere la valvola (filtrazione consigliata 15 µm)
It is necessary a filter use to protect the valve (advised filtration 15 µm)

CARATTERISTICHE TECNICHE / TECHNICAL CHARACTERISTICS

TIPO TYPE	**PORTATA MAX** (l/min) MAX FLOW (USgpm)	**PRESSIONE MAX** (bar) MAX PRESSURE (PSI)	**PESO APPROX** (kg) APPROX WEIGHT (lbt)	**CILINDRATA** (cm³) DISPLACEMENT (in³)	**CAVITÀ** CAVITY
VMD90	**80** (21.1)	**350** (5075)	**0,25** (0.55)	**60-65** (45-49)	**C2415/2**

I dati presenti nel catalogo possono essere soggetti a variazioni, pertanto **OLEOWEB** si riserva il diritto di apporre modifiche in qualunque momento e senza alcun preavviso.
OLEOWEB reserves the right to modify the products at any time and without notice: the technical data of the catalogue can consequently change.

www.hypneu.ir 09126730171

CODICE ORDINAZIONE / ORDERING CODE

01	02	03
VMD120		

01	VALVOLE LIMITATRICI DI PRESSIONE DIRETTE M28X1,5 (M28X1,5 DIRECT ACTING PRESSURE RELIEF VALVE)			**VMD120**
02	REGOLAZIONE (SETTING)	Chiave (Hex socket screw)	Opzione: Tappo piombatura (Optional: Tamper proof cap) **81300095**	**C**
		Volantino (Handknob) Tipo (Type) **81300127**		**V**
03	MOLLA (SPRING) **10/100 bar** (145/1450 PSI)	**21 bar/al giro** (305 PSI/turn)		**1**
	MOLLA (SPRING) **20/250 bar** (290/3625 PSI)	**48 bar/al giro** (696 PSI/turn)		**2**
	Molla (SPRING) **40/350 bar** (580/5075 PSI)	**55 bar/al giro** (798 PSI/turn)		**3**

SCHEMA IDRAULICO / HYDRAULIC CIRCUIT

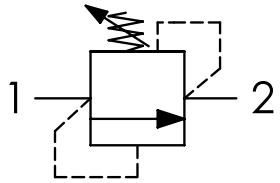

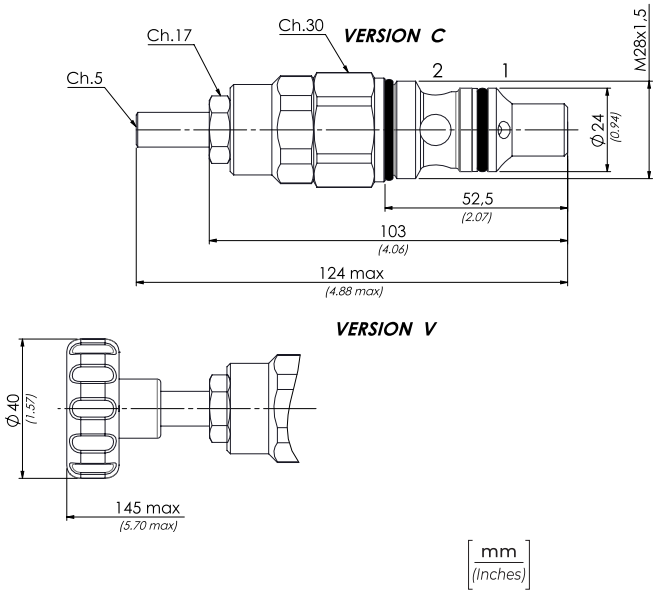

PERFORMANCES

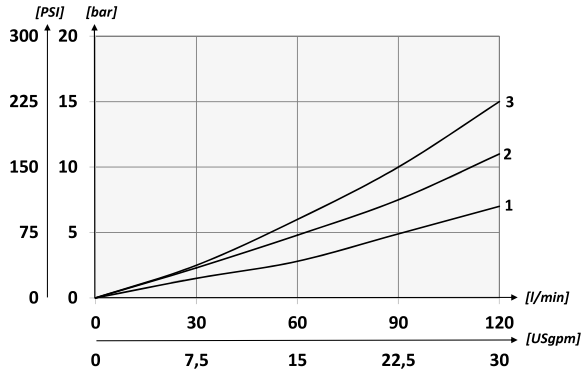

DATI TECNICI / TECHNICAL DATA

Olio idraulico - Mineral oil	**ISO 6743/4** (DIN 51524)
Viscosità olio - Oil viscosity	**15-250 mm²/s** (15 to 250 cSt)
Classe di contaminazione max Max contamination index	**ISO 4406:1999 Classe 19/17/14**
Temperatura dell'olio - Oil temperature	**-20°C +80°C** -4°F + 176°F
Temperatura ambiente - Environment temperature	**-20°C +50°C** -4°F + 122°F

È indispensabile l'utilizzo di un filtro per proteggere la valvola (filtrazione consigliata 15 µm)
It is necessary a filter use to protect the valve (advised filtration 15 µm)

CARATTERISTICHE TECNICHE / TECHNICAL CHARACTERISTICS

TIPO TYPE	PORTATA MAX (l/min) MAX FLOW (USgpm)	PRESSIONE MAX (bar) MAX PRESSURE (PSI)	PESO APPROX (kg) APPROX WEIGHT (lbt)	COPPIA DI SERRAGGIO TIGHTENING TORQUE Nm-lbt ft	Cavità Cavity
VMD120	**120** (31.7)	**350** (5075)	**0,32** (0.70)	**60-65** (45-49)	**C2815/2**

I dati presenti nel catalogo possono essere soggetti a variazioni, pertanto **OLEOWEB** si riserva il diritto di apporre modifiche in qualunque momento e senza alcun preavviso.
OLEOWEB reserves the right to modify the products at any time and without notice: the technical data of the catalogue can consequently change.

www.hypneu.ir 09126730171

CODICE ORDINAZIONE / ORDERING CODE

01	02	03
VMD160		

01	VALVOLE LIMITATRICI DI PRESSIONE DIRETTA DIRETTA AD AREA DIFFERENZIALE DIRECT ACTING DIFFERENTIAL AREA PRESSURE RELIEF VALVES			**VMD160**
02	REGOLAZIONE SETTING	Chiave Hex socket screw	Opzione: Tappo piombatura Optional: Tamper proof cap **81300095**	**C**
		Volantino - Handknob Tipo - Type **81300127**		**V**
03	MOLLA - SPRING **10/120 bar** (145/1740 PSI)	**45 bar/al giro** (652.5 PSI/turn)		**1**
	MOLLA - SPRING **100/250 bar** (1450/3625 PSI)	**60 bar/al giro** (870 PSI/turn)		**2**
	Molla - SPRING **190/350 bar** (2755/5075 PSI)	**90 bar/al giro** (1305 PSI/turn)		**3**

SCHEMA IDRAULICO / HYDRAULIC CIRCUIT

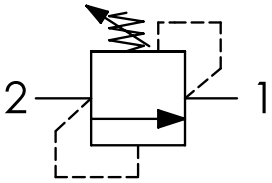

PERFORMANCES

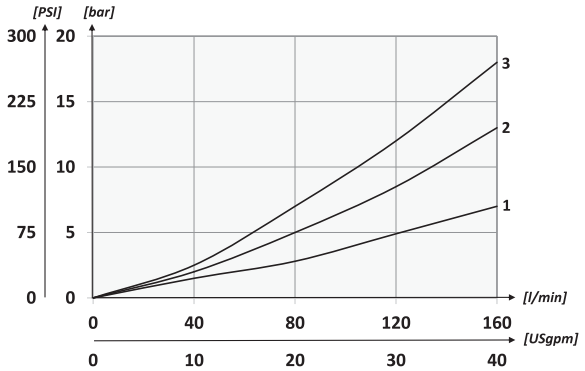

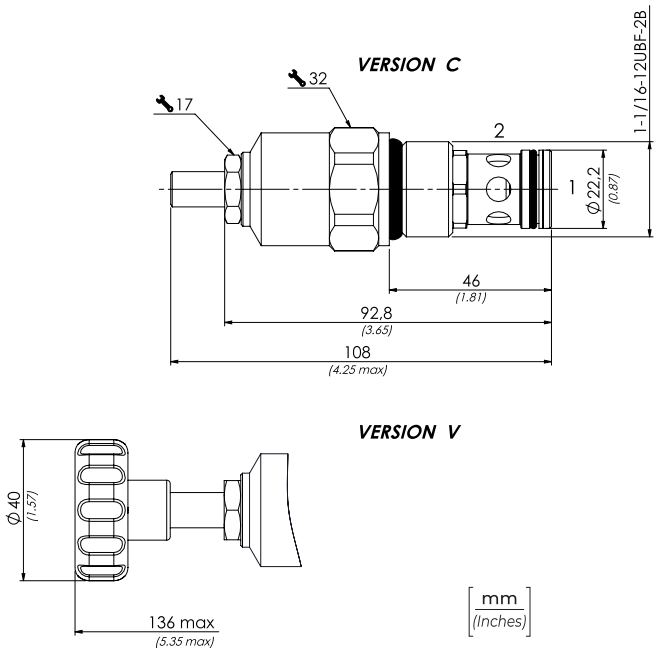

DATI TECNICI / TECHNICAL DATA

Olio idraulico - Mineral oil	**ISO 6743/4** (DIN 51524)	
Viscosità olio - Oil viscosity	**15-250 mm²/s** (15 to 250 cSt)	
Classe di contaminazione max con filtro Max contamination index with filter	**ISO 4406:1999 Classe 19/17/14**	
Temperatura dell'olio - Oil temperature	**-20°C +80°C**	-4°F + 176°F
Temperatura ambiente - Environment temperature	**-20°C +50°C**	-4°F + 122°F

È indispensabile l'utilizzo di un filtro per proteggere la valvola (filtrazione consigliata 15 µm)
It is necessary a filter use to protect the valve (advised filtration 15 µm)

CARATTERISTICHE TECNICHE / TECHNICAL CHARACTERISTICS

TIPO TYPE	**PORTATA MAX** (l/min) MAX FLOW (USgpm)	**PRESSIONE MAX** (bar) MAX PRESSURE (PSI)	**PESO APPROX** (kg) APPROX WEIGHT (lbt)	**COPPIA DI SERRAGGIO** TIGHTENING TORQUE Nm-lbt ft	**Cavità** Cavity
VMD160	**160** (42.3)	**380** (5510)	**0,35** (0.77)	**60-65** (45-49)	**SAE12/2**

I dati presenti nel catalogo possono essere soggetti a variazioni, pertanto **OLEOWEB** si riserva il diritto di apporre modifiche in qualunque momento e senza alcun preavviso.
OLEOWEB reserves the right to modify the products at any time and without notice: the technical data of the catalogue can consequently change.